AUTEXIER
FABRICANT EN ROBINETTERIE INDUSTRIELLE
93 Rue Louis Blanc - 02300 CHAUNY
Tél : 03 23 52 02 86 Fax : 03 23 39 52 28
Site Internet : www.autexier.fr

SOUPAPE DE SÛRETÉ EN BRONZE
Réf. 183.Ø / 183BPØ / 283.Ø

GAMME :
- 183 : Clapet FPM
- 183BP : Clapet Silicone (basse pression)
- 283 : Clapet PTFE
- Entrée femelle / sortie femelle

Pour compatibilité matériaux, nous consulter

CARACTÉRISTIQUES :
- PN40 (Pression Nominale)
- EXTRÉMITÉS : Taraudage GAZ
- MATIÈRE : BRONZE CC491K

CONDITIONS MAXIMALES D'UTILISATION :
- Réf. 183 : 40 bar de -15°C à 200°C
- Réf. 183BP : 40 bar de -50°C à 200°C
- Réf. 283 : 40 bar de -50°C à 225°C

Sous réserve de modifications

APPLICATIONS :
- Eau chaude & Fluides industriels
- Fluides aqueux
- Vapeur jusqu' à 8 bar (FPM)
- Vapeur de 8 à 15 bar (PTFE / Métal)
- Gaz neutres (air comprimé,...)

OPTIONS :
- Nickelage
- Connexions à brides
- Connexions NPT
- Clapet dégraissé

Dimensionnel hors standard nous consulter

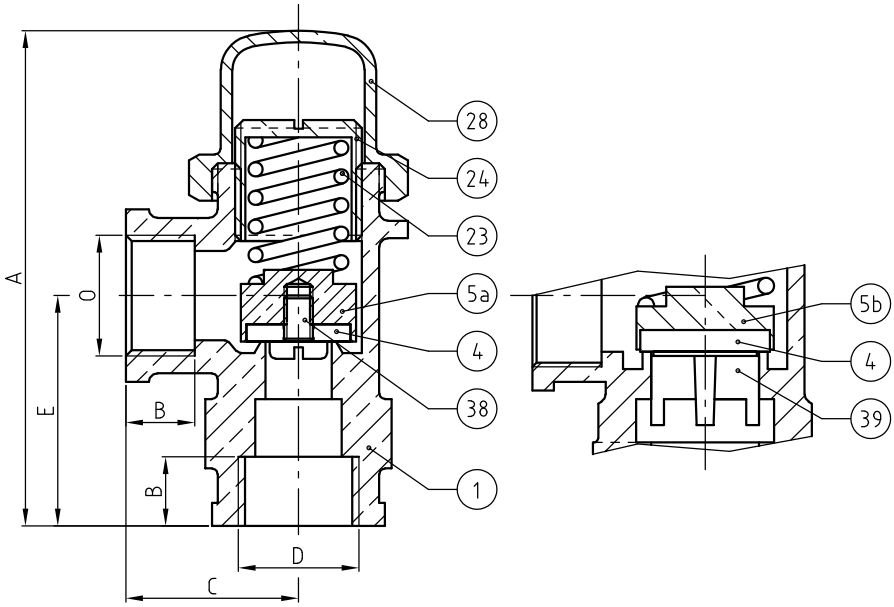

DIMENSIONNEL				
DN	15	20	25	32
A (mm)	86	100	117	140
B (mm)	12	14	16	18
C (mm)	30	35	40	45
D	1/2	3/4	1"	1"1/4
E (mm)	40	49	55	61
O	1/2	3/4	1"	1"1/4
Masse (Kg)	0.455	0.588	0.974	1.445
S Entrée (mm²)	272.6	456.8	720.6	1191.6
S Sortie (mm²)	272.6	456.8	720.6	1191.6

NOMENCLATURE			
Rep	Qté	Désignation	Matière
1	1	CORPS	BRONZE
4	1	CLAPET	183:FPM / 183BP:Silicone / 283:PTFE
5a	1	PORTE-CLAPET (DN15 à DN25)	LAITON
5b	1	PORTE-CLAPET (DN32)	BRONZE
23	1	RESSORT	INOX
24	1	VIS DE RÉGLAGE	LAITON
28	1	CAPUCHON	BRONZE
38	1	VIS (DN15 / DN20)	INOX
39	1	AILETTE (DN25 / DN32)	BRONZE

RÉFÉRENCES NORMATIVES :
- Matière : NF EN 1982 - NF EN 12163 - NF EN 12164 - NF EN 10272
- Essais : NF EN 12266-1/-2 (en usine)

Réf. notice de montage : 0904DA091
Réf. notice de fonctionnement : 0904DA153
Les notices de montage et de fonctionnement sont disponibles sur notre site internet.

Ces données sont indicatives et peuvent être modifiées sans préavis. Il ne nous appartient pas d'apprécier les cahiers des charges ou descriptifs. Il appartient au client de vérifier l'adéquation entre le choix du matériel et les conditions réelles d'utilisation.