AUTEXIER

FABRICANT DE ROBINETTERIE INDUSTRIELLE
PÉTROLE & MARINE EN BRONZE & CUPRO-ALUMINIUM
93, rue Louis Blanc - 02300 CHAUNY
Tél : 03.23.52.02.86 - Fax : 03.23.39.52.28
www.autexier.fr

Notice de fonctionnement pour clapet anti-retour à levée verticale

104, AU104, 404, AU404 105, AU105, 305, AU305, 405 et AU405

Fonctionnement

Lorsque le fluide s'écoule dans le sens de la flèche gravée sur le *corps* **1**, il tend à lever le *clapet* **4** et le *porte clapet* **5.** Par contre, si le sens d'écoulement du fluide est dans le sens inverse, le *clapet* **4** se plaque sur son support (sur le *corps* **1** pour les réf. 104, AU104, 105, AU105, 305 et AU305 ou sur le sur le *siège* **6**, lui-même vissé sur le *corps* **1** pour les réf. 404, AU404, 405 et AU405) par conséquent l'écoulement du fluide est interrompu. Le soulèvement du *porte clapet* **5** est guidé par le *chapeau 2*, chapeau fixé par l'*écrou de chapeau* **9**, lequel est vissé sur le *corps* **1**. Dans certains cas, le *porte clapet* **5** est guidé dans son soulèvement grâce aux *ailettes* **39** coulissant dans le *corps* **1**.

Réf. 104 / AU104

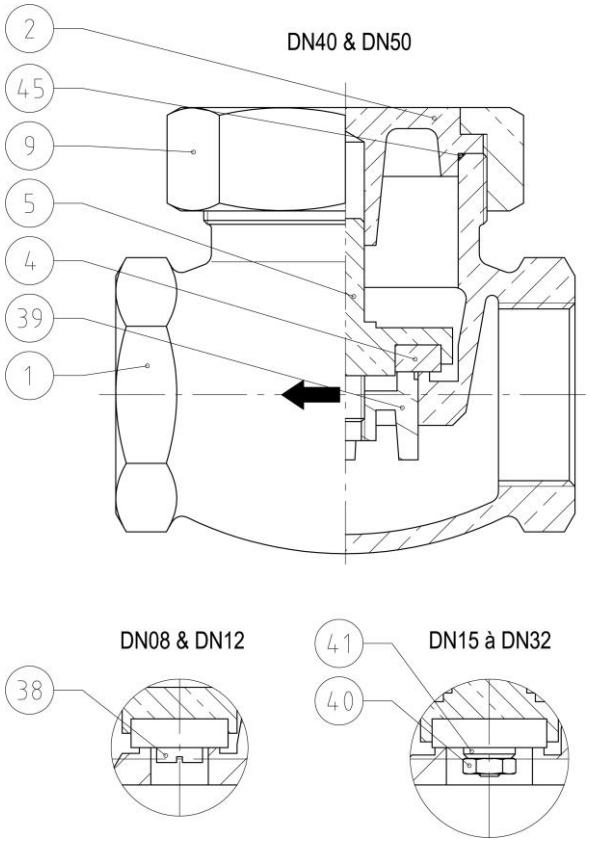

Réf. 404 / AU404

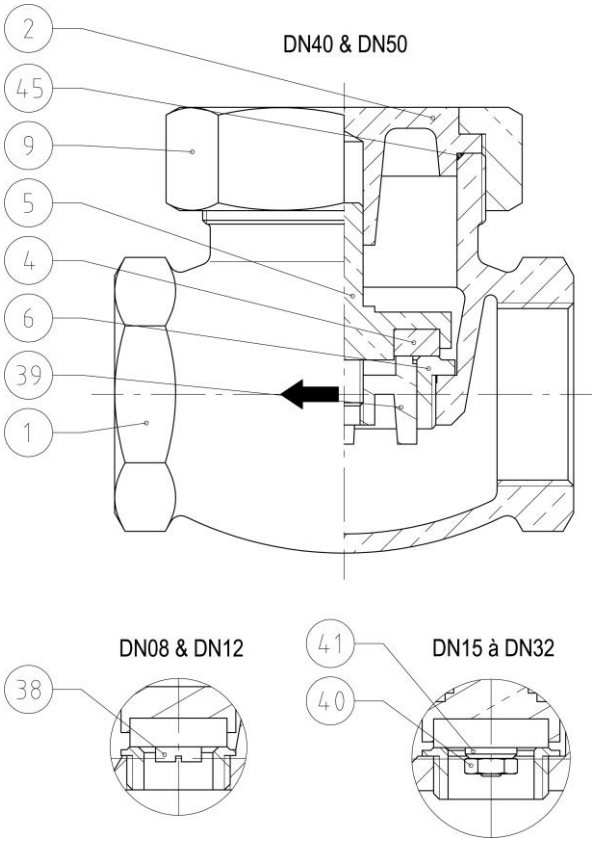

Réf. 105 / AU105

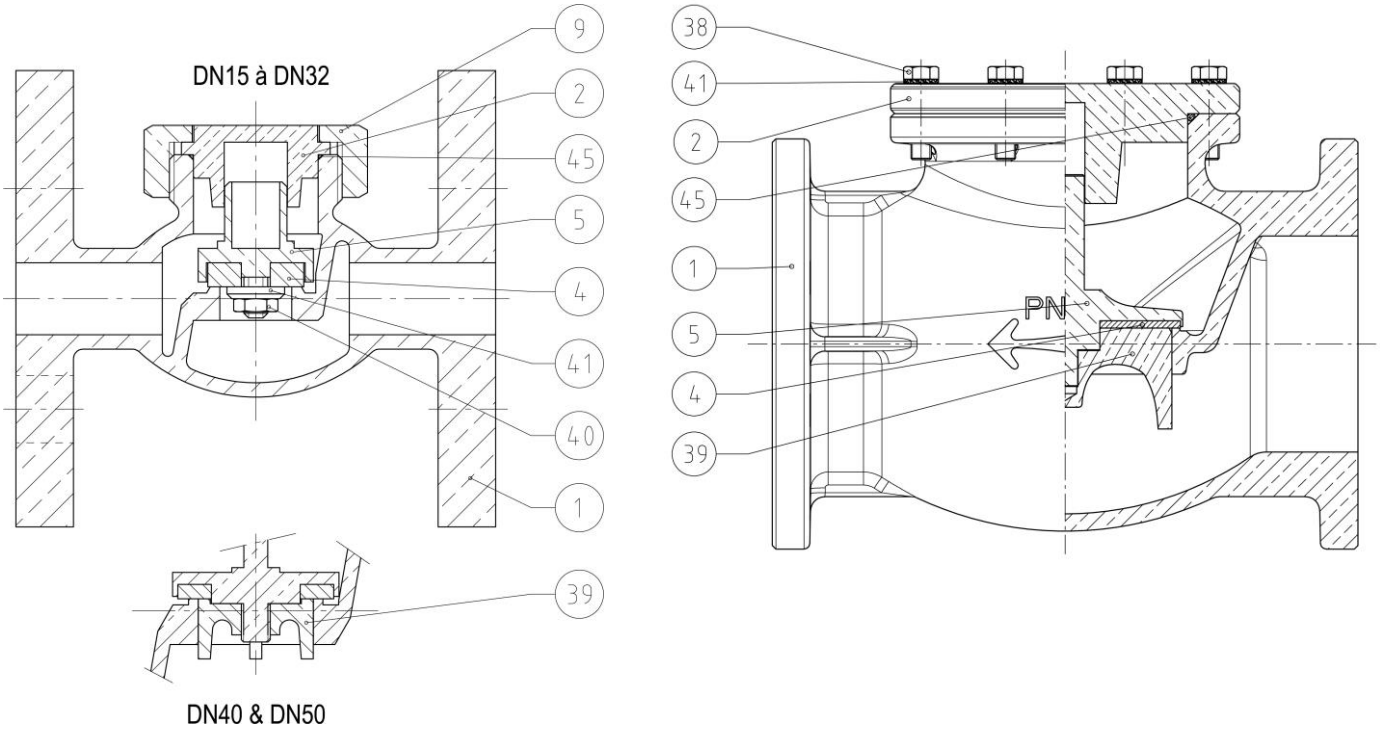

Réf. 405 / AU405

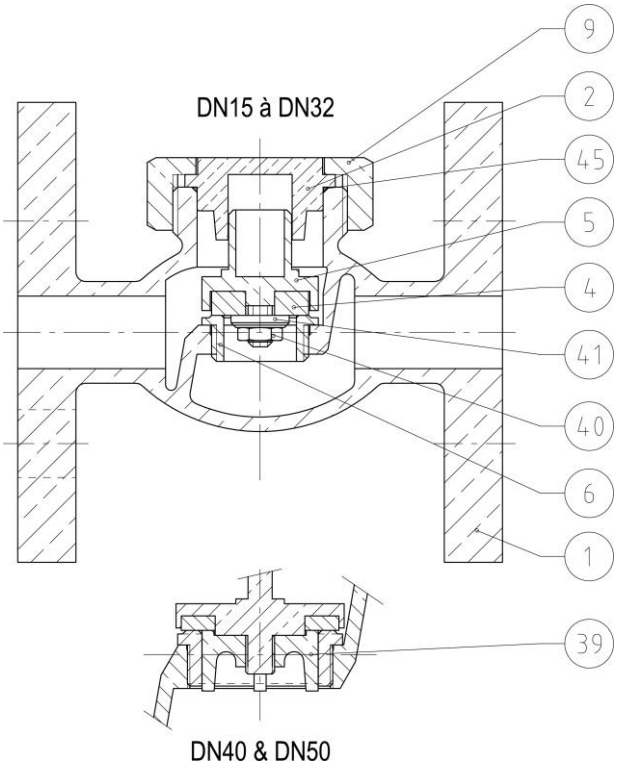

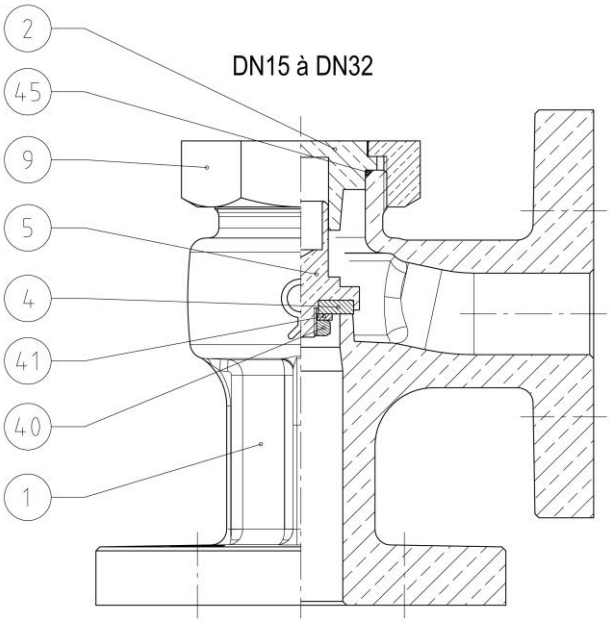

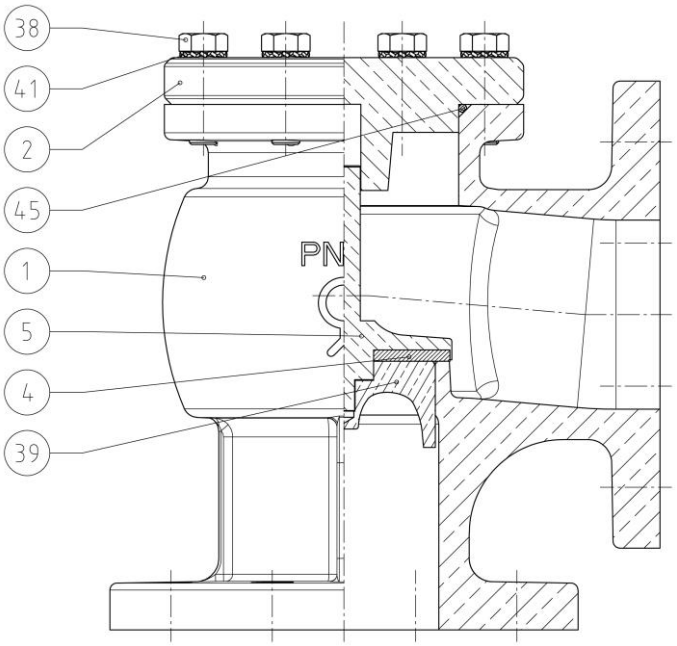

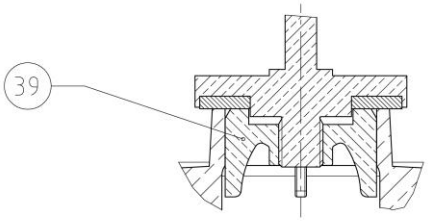

DN40 à DN65