AUTEXIER
FABRICANT EN ROBINETTERIE INDUSTRIELLE
93 Rue Louis Blanc - 02300 CHAUNY
Tél : 03 23 52 02 86 Fax : 03 23 39 52 28
Site Internet : www.autexier.fr

GARNITURE DE NIVEAU BRONZE
PARTIE INFÉRIEURE
Réf. 276PIØ

GAMME :
- 276PI
- Avec bride
- PI = Partie Inférieure

Pour compatibilité matériaux, nous consulter

Sous réserve de modifications

CARACTÉRISTIQUES :
- PN16 (Pression Nominale)
- EXTRÉMITÉS : Bride ISO PN16
- MATIÈRE : BRONZE CC491K

CONDITIONS MAXIMALES D'UTILISATION :
- 16 bar de -20°C à 200°C

APPLICATIONS :
- Fluides aqueux
- Huiles et hydrocarbures
- Vapeur (6 bar)

OPTIONS :
- Robinet de purge (T°<90°C) - Réf. C519.Ø
- Robinet de purge (T°>90°C) - Réf. 255.Ø
- Longueur de tube - 0.2 à 4 mètres
- Intermédiaire de niveau Réf. 277
- Tube Pyrex® ou rhodoïd
- Protection de tube
- Etanchéité spéciale hydrocarbures
- Bague de tube en supplément
  (PTFE - Ref.CBT / Graphite - Ref.CBL / Caoutchouc - Ref.CBC / FPM - Ref.CBV)

Dimensionnel hors standard nous consulter

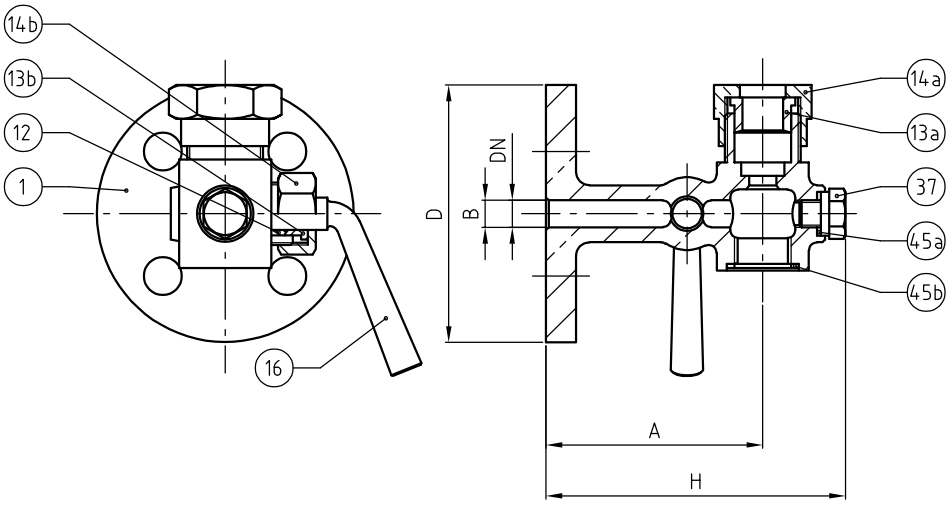

DIMENSIONNEL			
DN	15	20	25
A (mm)	80	95	130
B (mm)	10	15	20
D (mm)	95	105	115
H (mm)	110	130	170
Masse (Kg)	1.500	2.150	3.600

NOMENCLATURE			
Rep	Qté	Désignation	Matière
1	1	CORPS GARNITURE	BRONZE
12	1	GARNITURE D'ÉTANCHÉITÉ	GRAPHITE + FIBRES
13a	1	FOULOIR	LAITON / BRONZE (DN25)
13b	1	FOULOIR	LAITON
14a	1	ÉCROU PRESSE ÉTOUPE	BRONZE
14b	1	ÉCROU PRESSE ÉTOUPE	LAITON / BRONZE (DN25)
16	1	BOISSEAU CONIQUE	BRONZE
37	1	BOUCHON	LAITON
45a	1	JOINT	PTFE
45b	1	JOINT	PTFE

RÉFÉRENCES NORMATIVES :
- Matière : NF EN 1982 - NF EN 12163 - NF EN 12164 - NF EN 10272
- Essais : NF EN 12266-1/-2 (en usine)
- Brides : NF EN 1092-3

Réf. notice de montage : 0904DA140
Réf. notice de fonctionnement : 0904DA141
Les notices de montage et de fonctionnement sont disponibles sur notre site internet.

Ces données sont indicatives et peuvent être modifiées sans préavis. Il ne nous appartient pas d'apprécier les cahiers des charges ou descriptifs. Il appartient au client de vérifier l'adéquation entre le choix du matériel et les conditions réelles d'utilisation.