# AUTEXIER

FABRICANT EN ROBINETTERIE INDUSTRIELLE

93 Rue Louis Blanc - 02300 CHAUNY
Tél : 03 23 52 02 86  Fax : 03 23 39 52 28
Site Internet : www.autexier.fr




# VANNE PAPILLON EN BRONZE
# Réf. A602.Ø

**GAMME :**
- A602

*Pour compatibilité matériaux, nous consulter*

BUREAU VERITAS 1828 — *Marine & Offshore*

***Sous réserve de modifications***
***Photo non contractuelle***

**CARACTÉRISTIQUES :**
- PN16 (Pression Nominale)
- RACCORDEMENT : ISO PN10 / PN16
- MATIÈRE : BRONZE CC491K

**CONDITIONS MAXIMALES D'UTILISATION :**
- 16 bar de -15°C à 100°C

**APPLICATIONS :**
- Fluides aqueux
- Eau

**OPTIONS :**
- Manchette EPDM, FPM ou NBR
- Raccordement ISO PN20 (ANSI Cl. 150)
- Réducteur (A602MØ)

*Dimensionnel hors standard nous consulter*

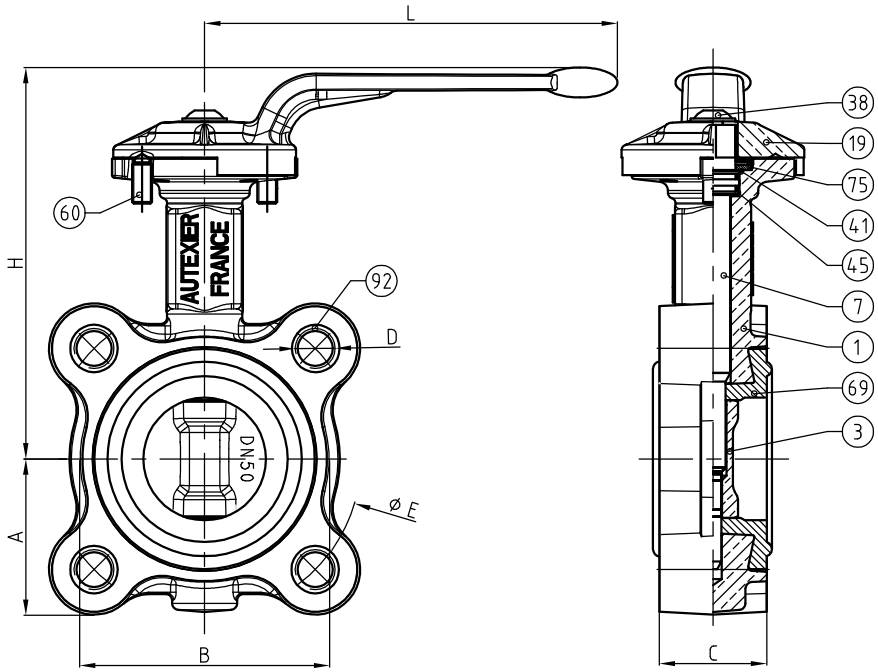


| NOMENCLATURE | | | |
|---|---|---|---|
| Rep | Qté | Désignation | Matière |
| 1 | 1 | CORPS | BRONZE |
| 3 | 1 | PAPILLON | BRONZE |
| 7 | 1 | TIGE | CUPRO-ALUMINIUM |
| 19 | 1 | POIGNÉE | BRONZE |
| 38 | 1 | VIS | INOX |
| 41 | 1 | RONDELLE | CUPRO-ALUMINIUM |
| 45 | 2 | JOINT TORIQUE | FPM |
| 60 | 2 | POUSSOIR À RESSORT | INOX |
| 69 | 1 | MANCHETTE | EPDM / FPM / NBR |
| 75 | 1 | CIRCLIPS | INOX |
| 92 | 4 | INSERT | CUPRO-ALUMINIUM |

| DIMENSIONNEL | | | | |
|---|---|---|---|---|
| DN | 32 | 40 | 50 | 65 |
| A (mm) | 53 | 56 | 62 | 69 |
| B (mm) | 78 | 76 | 100 | 108 |
| C (mm) | 33 | 33 | 43 | 46 |
| D (mm) | 4×M16 | 4×M16 | 4×M16 | 4×M16 |
| E (mm) | 100 | 110 | 125 | 145 |
| H (mm) | 144 | 147 | 157 | 172 |
| L (mm) | 165 | 165 | 165 | 165 |
| Embase ISO | F05 | F05 | F05 | F05 |
| Couple Maxi (N.m) | 12 | 15 | 17 | 25 |
| Masse (Kg) | -- | 3.150 | 4.220 | 4.860 |

**RÉFÉRENCES NORMATIVES :**
- Matière : NF EN 1982 - NF EN 12163 - NF EN 12164 - NF EN 10272
- Essais : NF EN 12266-1/-2 (en usine)
- Face à face : NF EN 558 - Série 20
- Résistance mécanique des enveloppes : NF EN 12516-3 V2003

Réf. notice de montage : 0904DA113
Réf. notice de fonctionnement : 0904DA114
***Les notices de montage et de fonctionnement sont disponibles sur notre site internet.***


*Ces données sont indicatives et peuvent être modifiées sans préavis. Il ne nous appartient pas d'apprécier les cahiers des charges ou descriptifs. Il appartient au client de vérifier l'adéquation entre le choix du matériel et les conditions réelles d'utilisation.*

# AUTEXIER

FABRICANT EN ROBINETTERIE INDUSTRIELLE

93 Rue Louis Blanc - 02300 CHAUNY
Tél : 03 23 52 02 86  Fax : 03 23 39 52 28
Site Internet : www.autexier.fr




# VANNE PAPILLON EN BRONZE
# Réf. A602.Ø

**GAMME :**
- A602

*Pour compatibilité matériaux, nous consulter*

BUREAU VERITAS 1828 — *Marine & Offshore*

***Sous réserve de modifications***
***Photo non contractuelle***

**CARACTÉRISTIQUES :**
- PN16 (Pression Nominale)
- RACCORDEMENT : ISO PN10 / PN16
- MATIÈRE : BRONZE CC491K

**CONDITIONS MAXIMALES D'UTILISATION :**
- 16 bar de -15°C à 100°C

**APPLICATIONS :**
- Fluides aqueux
- Eau

**OPTIONS :**
- Manchette EPDM, FPM ou NBR
- Raccordement ISO PN20 (ANSI Cl. 150)
- Réducteur (A602MØ)

*Dimensionnel hors standard nous consulter*

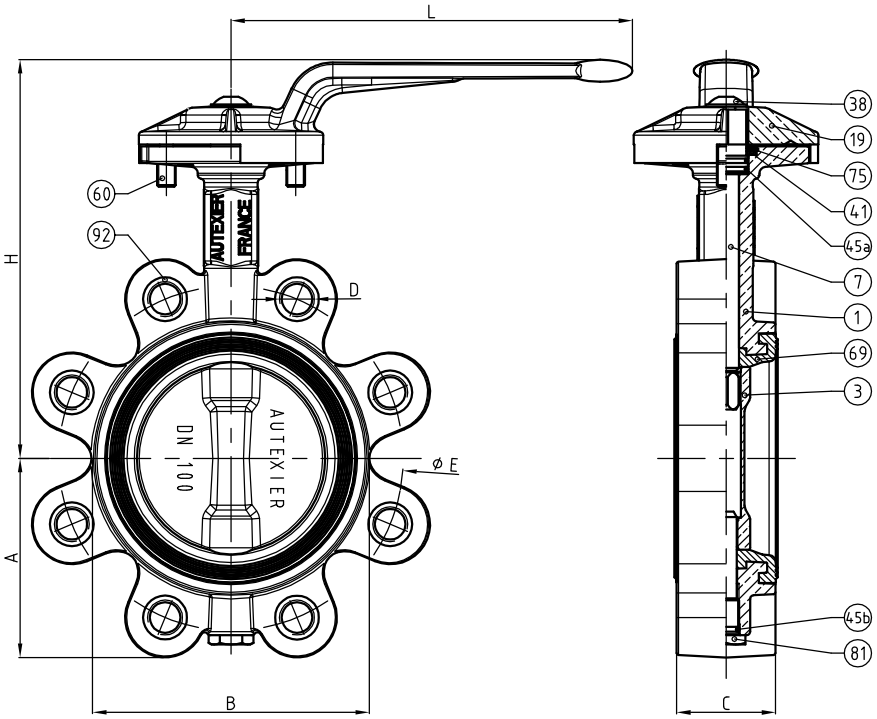


| NOMENCLATURE | | | |
|---|---|---|---|
| Rep | Qté | Désignation | Matière |
| 1 | 1 | CORPS | BRONZE |
| 3 | 1 | PAPILLON | BRONZE |
| 7 | 1 | TIGE | CUPRO-ALUMINIUM |
| 19 | 1 | POIGNEE | BRONZE |
| 38 | 1 | VIS | INOX |
| 41 | 1 | RONDELLE | CUPRO-ALUMINIUM |
| 45a | 2 | JOINT TORIQUE | FPM |
| 45b | 1 | JOINT TORIQUE | FPM |
| 60 | 1 | POUSSOIR À RESSORT | INOX |
| 69 | 1 | MANCHETTE | EPDM / FPM / NBR |
| 75 | 1 | CIRCLIPS | INOX |
| 81 | 1 | AXE | CUPRO-ALUMINIUM |
| 92 | 8 | INSERT | CUPRO-ALUMINIUM |

| DIMENSIONNEL | | |
|---|---|---|
| DN | 80 | 100 |
| A (mm) | 94 | 108 |
| B (mm) | 124 | 150 |
| C (mm) | 46 | 52 |
| D (mm) | 8×M16 | 8×M16 |
| E (mm) | 160 | 180 |
| H (mm) | 205 | 216 |
| L (mm) | 218 | 218 |
| Embase ISO | F07 | F07 |
| Couple Maxi (N.m) | 28 | 50 |
| Masse (Kg) | -- | -- |

**RÉFÉRENCES NORMATIVES :**
- Matière : NF EN 1982 - NF EN 12163 - NF EN 12164 - NF EN 10272
- Essais : NF EN 12266-1/-2 (en usine)
- Face à face : NF EN 558 - Série 20
- Résistance mécanique des enveloppes : NF EN 12516-3 V2003

Réf. notice de montage : 0904DA113
Réf. notice de fonctionnement : 0904DA114
***Les notices de montage et de fonctionnement sont disponibles sur notre site internet.***


*Ces données sont indicatives et peuvent être modifiées sans préavis. Il ne nous appartient pas d'apprécier les cahiers des charges ou descriptifs. Il appartient au client de vérifier l'adéquation entre le choix du matériel et les conditions réelles d'utilisation.*