AUTEXIER
FABRICANT EN ROBINETTERIE INDUSTRIELLE
93 Rue Louis Blanc - 02300 CHAUNY
Tél : 03 23 52 02 86 Fax : 03 23 39 52 28
Site Internet : www.autexier.fr

Réf. 404 Famille : 17
Rév. 05
Date : 23/11/2021

CLAPET ANTI-RETOUR À LEVÉE VERTICALE EN BRONZE Réf. 404AØ / 404TØ

GAMME :
- 404A: Contact Inox / Inox
- 404T: Contact Inox / PTFE

Pour compatibilité matériaux, nous consulter

CARACTÉRISTIQUES :
- PN30 (Pression Nominale)
- EXTRÉMITÉS : Taraudage GAZ
- MATIÈRE : BRONZE CC491K

CONDITIONS MAXIMALES D'UTILISATION :
- 30 bar de -45°C à 225°C

APPLICATIONS :
- Fluides aqueux

Sous réserve de modifications

OPTIONS :
- Taraudage NPT/API
- Ressort de rappel en Inox

Dimensionnel hors standard nous consulter

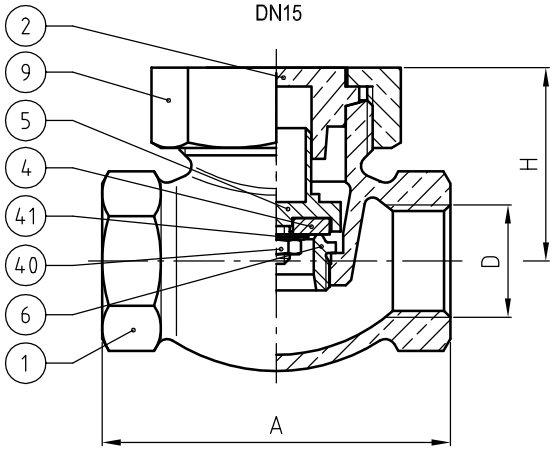

NOMENCLATURE			
Rep	Qté	Désignation	Matière
1	1	CORPS	BRONZE
2	1	CHAPEAU	BRONZE
4	1	CLAPET	PTFE / INOX
5	1	PORTE-CLAPET	LAITON
6	1	SIÈGE	INOX
9	1	ÉCROU DE CHAPEAU	BRONZE
38	1	VIS (DN08/12)	INOX
40	1	ÉCROU (DN15)	LAITON
41	1	RONDELLE (DN15)	LAITON

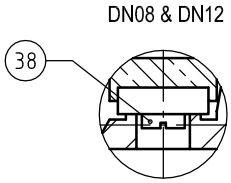

RÉFÉRENCES NORMATIVES :
- Matière : NF EN 1982 - NF EN 12163 - NF EN 12164 - NF EN 10272
- Essais : NF EN 12266-1/-2 (en usine)

DIMENSIONNEL			
DN	08	12	15
A (mm)	52	58	65
D	1/4"	3/8"	1/2"
H (mm)	33	33	36
Masse (Kg)	0.300	0.350	0.450

Réf. notice de montage : 0904DA109
Réf. notice de fonctionnement : 0904DA110
Les notices de montage et de fonctionnement sont disponibles sur notre site internet.

Ces données sont indicatives et peuvent être modifiées sans préavis. Il ne nous appartient pas d'apprécier les cahiers des charges ou descriptifs. Il appartient au client de vérifier l'adéquation entre le choix du matériel et les conditions réelles d'utilisation.

AUTEXIER
FABRICANT EN ROBINETTERIE INDUSTRIELLE
93 Rue Louis Blanc - 02300 CHAUNY
Tél : 03 23 52 02 86 Fax : 03 23 39 52 28
Site Internet : www.autexier.fr

CLAPET ANTI-RETOUR À LEVÉE VERTICALE EN BRONZE Réf. 404AØ / 404TØ

GAMME :
- 404A: Contact Inox / Inox
- 404T: Contact Inox / PTFE

Pour compatibilité matériaux, nous consulter

CARACTÉRISTIQUES :
- PN30 (Pression Nominale)
- EXTRÉMITÉS : Taraudage GAZ
- MATIÈRE : BRONZE CC491K

CONDITIONS MAXIMALES D'UTILISATION :
- 30 bar de -15°C à 200°C

APPLICATIONS :
- Fluides aqueux

Sous réserve de modifications

OPTIONS :
- Taraudage NPT/API
- Ressort de rappel en Inox

Dimensionnel hors standard nous consulter

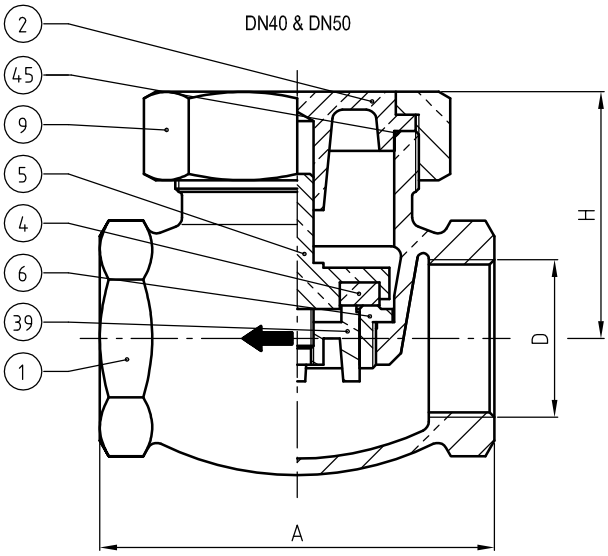

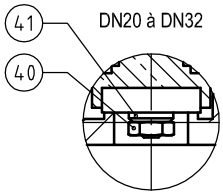

NOMENCLATURE			
Rep	Qté	Désignation	Matière
1	1	CORPS	BRONZE
2	1	CHAPEAU	BRONZE
4	1	CLAPET	PTFE / INOX
5	1	PORTE-CLAPET	BRONZE
6	1	SIÈGE	INOX
9	1	ÉCROU DE CHAPEAU	BRONZE
39	1	AILETTE (DN40/50)	BRONZE
40	1	ÉCROU (DN20/32)	LAITON
41	1	RONDELLE (DN20/32)	LAITON
45	1	JOINT TORIQUE	FPM

RÉFÉRENCES NORMATIVES :
- Matière : NF EN 1982 - NF EN 12163 - NF EN 12164 - NF EN 10272
- Essais : NF EN 12266-1/-2 (en usine)

DIMENSIONNEL					
DN	20	25	32	40	50
A (mm)	84	98	110	120	145
D (mm)	3/4"	1"	1"1/4	1"1/4	2"
H (mm)	48	55	65	75	90
Masse (Kg)	0.850	1.300	1.950	3.000	4.350

Réf. notice de montage : 0904DA109
Réf. notice de fonctionnement : 0904DA110
Les notices de montage et de fonctionnement sont disponibles sur notre site internet.

Ces données sont indicatives et peuvent être modifiées sans préavis. Il ne nous appartient pas d'apprécier les cahiers des charges ou descriptifs. Il appartient au client de vérifier l'adéquation entre le choix du matériel et les conditions réelles d'utilisation.