AUTEXIER
ROBINETTERIE INDUSTRIELLE

93, rue Louis Blanc - 02 300 CHAUNY (France)
Tél : (+33).03.23.52.02.86 Fax : (+33).03.23.39.52.28

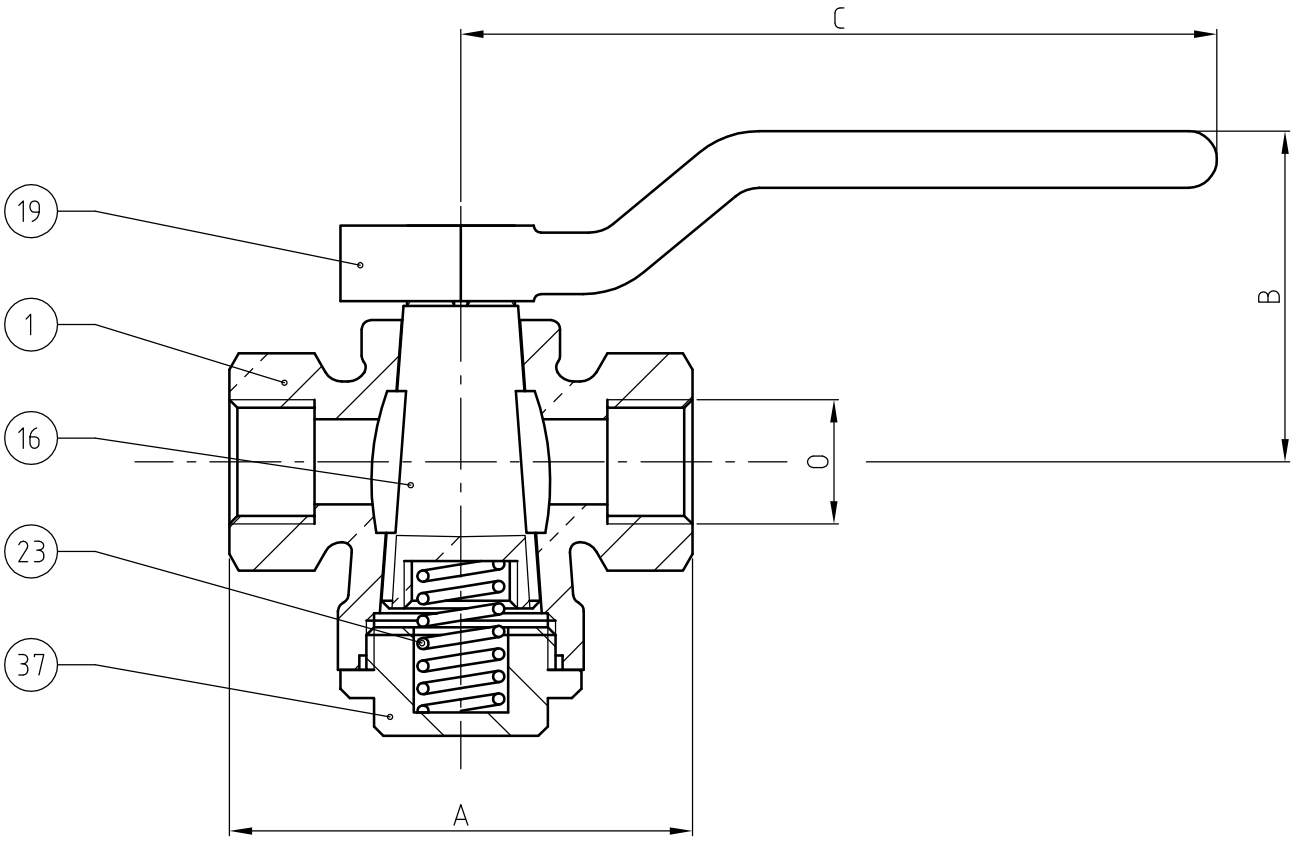

DN	A mm	B mm	C mm	O	Masse Kg
08	49	35	80	G1/4	0.220
12	55	38	80	G3/8	0.275
15	70	54	102	G1/2	0.473
20	80	62	117	G3/4	0.651
26	90	70	130	G1"	0.992
33	105	82	150	G1"1/4	1.603
40	120	88	170	G1"1/2	2.352
50	140	96	176	G2"	3.415

Rep.	Désignation	Nbr.	Matière
1	CORPS	1	CC491K / CC499K (1)

OBSERVATION(S) :
CONDITIONS MAXI D'UTILISATION : AIR : 6 BARS A 80°C

EXTREMITES : FILETAGE GAZ
SUR DEMANDE : FILETAGE NPT
NORME(S) de REFERENCE : **(1) NF EN 1982 (Cuivre et alliage cuivre lingot)**
(2) NF EN 12164 (cuivres et alliages cuivre de décolletage)
essais P10, P11 : NF EN 12266-1 / essais P20, P21 : NF EN 12266-2 (en usine)
Pour compatibilité matériaux, nous consulter | *Sous réserve de modifications*

Rep.	Désignation	Nbr.	Matière
37	BOUCHON	1	CC491K / CC499K (1)
23	RESSORT	1	ACIER TRAITE
19	POIGNEE	1	FONTE
16	TOURNANT	1	CC491K / CC499K (1)

Dessiné par : S.GERTSCH
Indice : 02 du 15/04/11
Sign : A-C

ROBINET AIR COMPRIME
A BOISSEAU CONIQUE
INVERSE

Ref: 253.Ø

REF NOTICE DE MONTAGE : 0904DA127
REF NOTICE DE FONCTIONNEMENT : 0904DA128